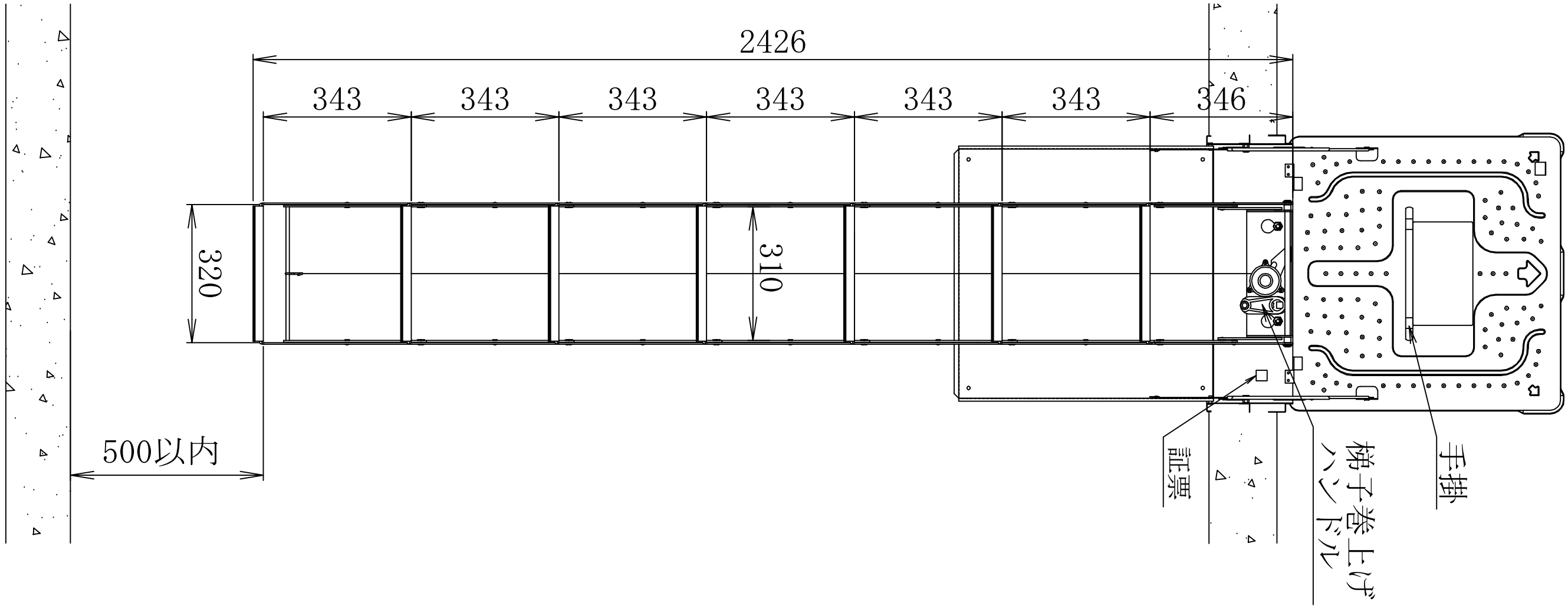
2426
343
343
343
343
343
343
346
320
310
500以内
証票
梯子巻上げ
ハンドル
手掛

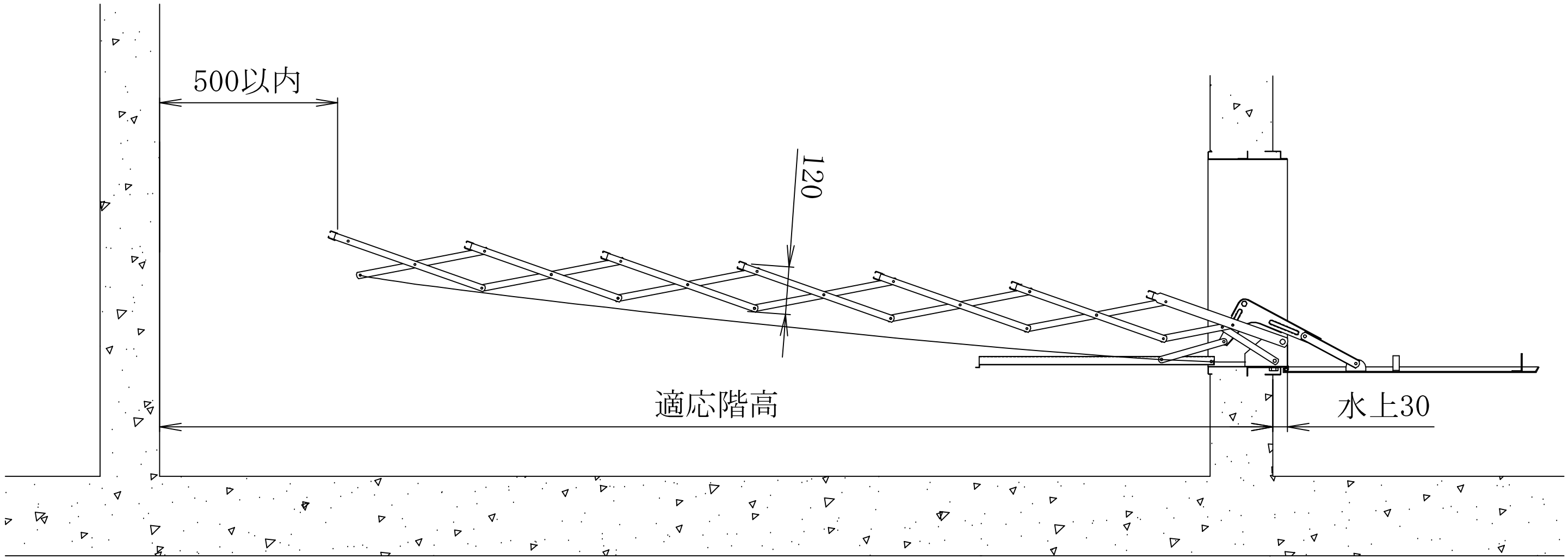
500以内
120
適応階高
水上30